Gama complementaria

DOSIFICADORES

Evite las perdidas económicas y reduzca los tiempos de producción eligiendo el dosificador que más se ajuste a las necesidades de su producto.

- Dosificador sinfín
- Dosificador de líquidos
- Canal vibrador
- Pesadora multicabezal
- Dosificador volumétrico
- Pesadora lineal de vibración

CARTO SKIN compatible

ECO PACK compatible

MERELLO
PACKAGING MACHINES

Dosificador sinfín

Ciertos productos pegajosos, granulados o en polvo no fluyen libremente, se comprimen con facilidad o forman una nube contaminando el recipiente y perdiendo producto. Mediante un sencillo sistema basado en el tornillo sinfín se evitan este tipo de problemas asegurando el dosificado exacto y llenado correcto de bolsas y botes.

CACAO

ESPECIAS

Dosificador de líquidos

Eficaz en los sectores de la alimentación, cosmética y químico. Construido en acero inoxidable y cumpliendo las normas higiénicas, asegura la calidad de productos como salsas, cremas, siropes y productos pastosos o líquidos en general.

Es un sistema de dosificado por pistón o por válvulas rotativas con posibilidad de accionamientos servocontrolados para aumentar el rendimiento del equipo.

SALSAS

ALIÑOS

Canal vibrador

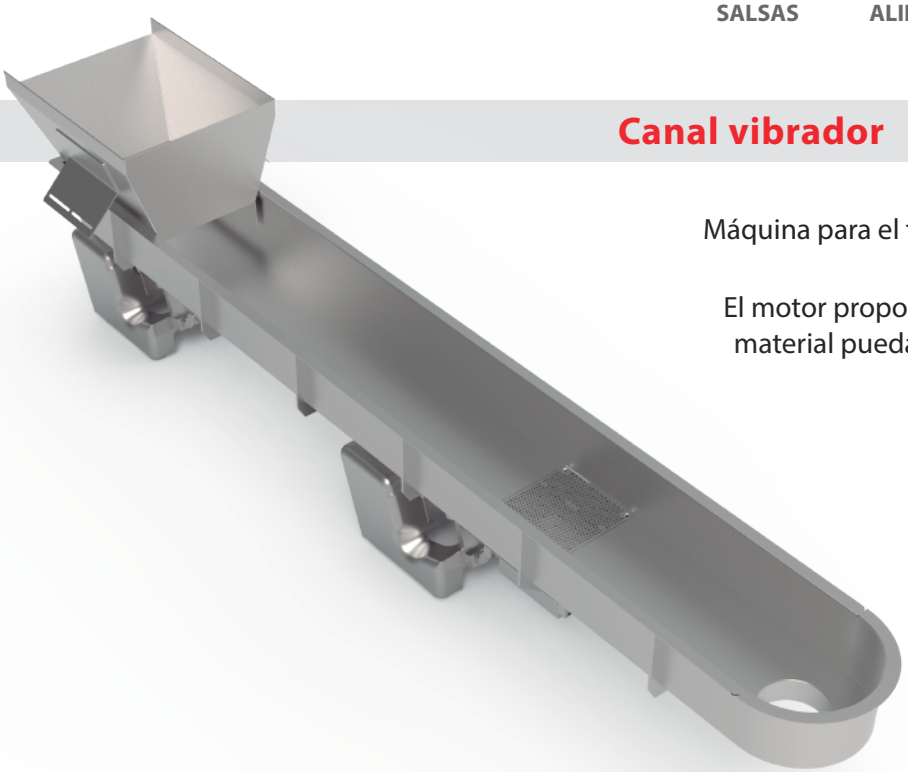

Máquina para el transporte vibrado de plásticos, metales, piensos, productos químicos, etc.

El motor proporciona la adecuada vibración para que el material pueda fluir de manera automática y uniforme.

Fiable, duradera y cómoda de limpiar.

PIENSOS

DULCES

(*) Las máquinas reales pueden presentar variaciones sobre las ilustraciones de este folleto informativo.

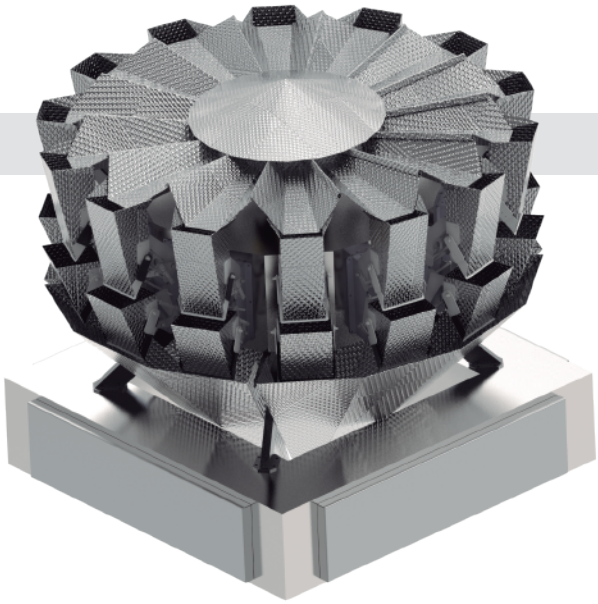

Pesadora multicabezal

El pesaje por multicabezal combina gran precisión y alta cadencia. La combinación de cangilones nos proporciona el pesaje preciso dentro del envase. El distribuidor servoaccionado se posiciona sobre cada envase para realizar el llenado. Válido para una amplia variedad de productos ya sean congelados, humedos o secos.

GAMBAS

CAFÉ

Dosificador volumétrico

Para cuando la dosificación por peso no es la ideal resulta más beneficioso dosificar la producción por volumen, ganando velocidad en el envasado. Este equipo nos proporciona dosis perfectas mediante vasos con volúmenes variables.

La solución perfecta para productos a granel.

MAÍZ

PIPAS

Pesadora lineal

Esta pesadora lineal está compuesta por una tolva de recepción, con un vibrador y montada sobre una báscula, que realiza la medición electrónica del peso del producto, descargando la dosis predefinida para su posterior envasado.

GRANEL

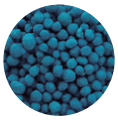

ABONO

FABRICANTES ESPAÑOLES DE MAQUINARIA DESDE 1994

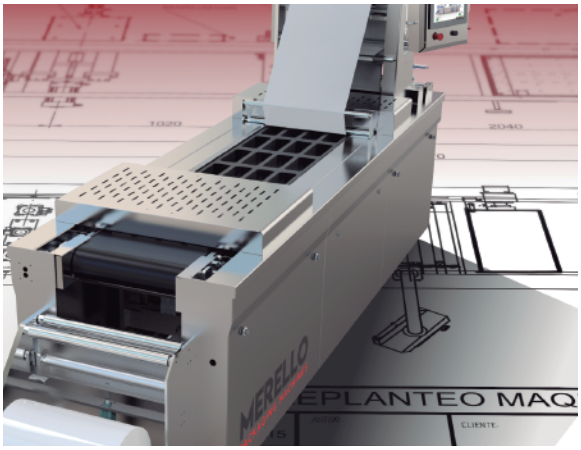

MERELLO
INGENIEROS

MERELLO
PACKAGING MACHINES

MERELLO
INDUSTRIAL ROBOTICS

calle Oropéndolas 16 (Edificio Merello)
28320 PINTO, Madrid (Spain)
Tfno.: +34 916 925 237
Whatsapp : +34 653 929 729
sales@merello.es